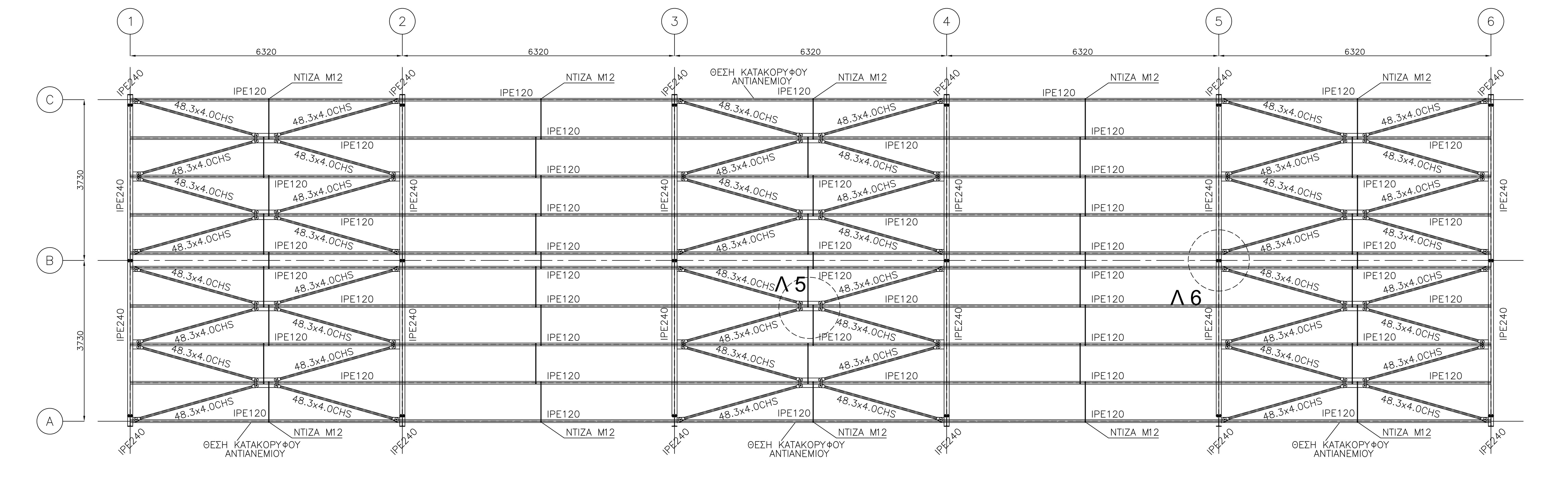

ΚΑΤΟΨΗ ΣΤΕΓΗΣ

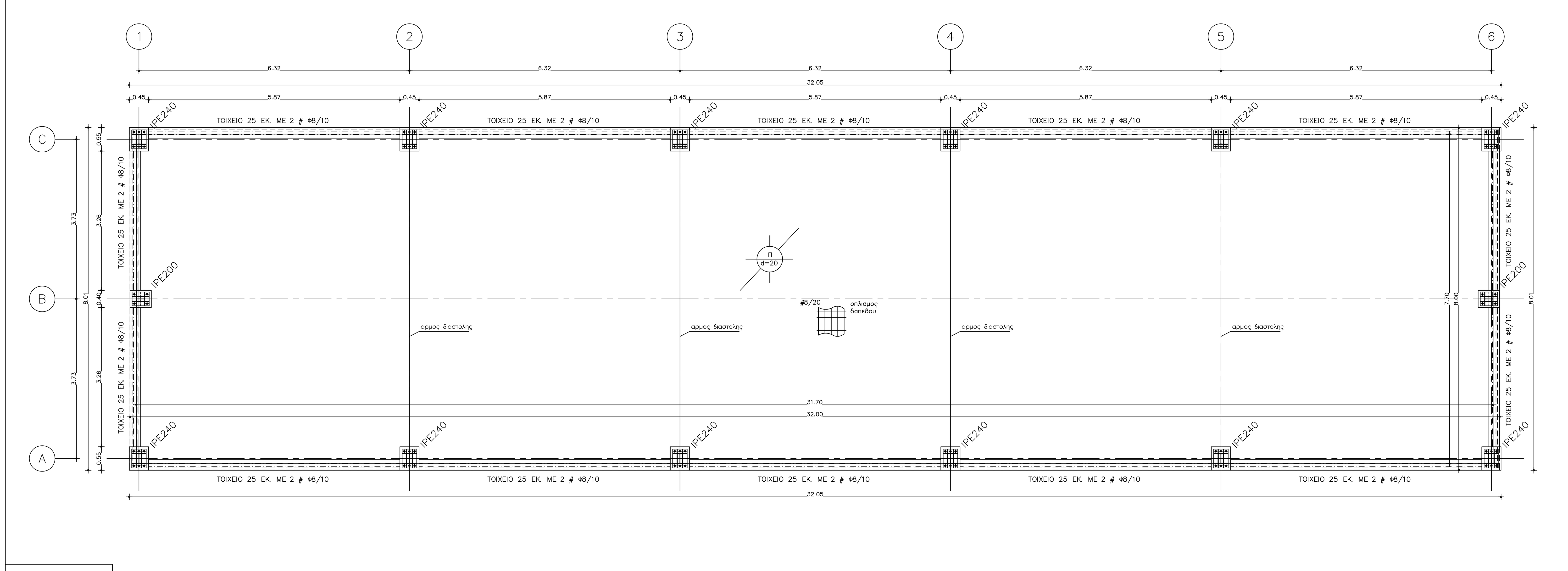

ΚΑΤΟΨΗ ΔΑΠΕΔΟΥ

ΠΑΡΑΔΟΧΕΣ

1α. ΥΛΙΚΑ

ΣΚΥΡΟΔΕΜΑ C16/20 (ΘΕΜΕΛΙΩΣΗ)
ΧΑΛΥΒΑΣ B500C
ΧΑΛΥΒΑΣ ΣΥΝΔΕΤΗΡΩΝ B500C
ΣΥΝΤΕΛ. ΑΣΦΑΛΕΙΑΣ ΣΚΥΡΟΔ. γc=1.5
ΣΥΝΤΕΛ. ΑΣΦΑΛΕΙΑΣ ΧΑΛΥΒΑ γc=1.15

1α. Μορφοχάλυβας ποιότητας Fe360
(ΔΕΥΤΕΡΕΥΟΝΤΑ ΣΤΟΙΧΕΙΑ ΑΝΤΙΑΝΕΜΙΑ ΚΤΛ H<200mm)
- όριο διαρροής - όριο θραύσης f_y=235.00N/mm²
- εφελκυστική αντοχή f_u=360.00N/mm²
- μέτρο ελαστικότητας E =210000.00N/mm²

1β. Μορφοχάλυβας ποιότητας Fe430
(ΚΥΡΙΑ ΣΤΟΙΧΕΙΑ ΚΑΤΑΣΚΕΥΗΣ H>200mm)
- όριο διαρροής - όριο θραύσης f_y=275.00N/mm²
- εφελκυστική αντοχή f_u=430.00N/mm²
- μέτρο ελαστικότητας E =210000.00N/mm

Συγκολλήσεις με ραφές κοινής ποιότητας
- οριακή διατμητική αντοχή ραφής f_{vw} =207.00N/mm²
Μέσα σύνδεσης 8.8
- όριο θραύσης 800N/mm²
- όριο διαρροής 640N/mm²

2. ΜΟΝΙΜΑ ΦΟΡΤΙΑ

ΙΔΙΟ ΒΑΡΟΣ ΩΠΛ. ΣΚΥΡΟΔ. 25.00 KN/m3
ΙΔΙΟ ΒΑΡΟΣ ΜΕΤΑΛΛΙΚΩΝ ΣΤΟΙΧ. 78.50 KN/m3
ΒΑΡΟΣ ΔΡΟΜΙΚΗΣ ΟΠΤΟΠΛΙΘ. 2.10 KN/m2
ΒΑΡΟΣ ΜΠΑΤΙΚΗΣ ΟΠΤΟΠΛΙΘ. 3.60 KN/m2
ΕΠΙΚΑΛΥΨΗ ΣΤΕΓΗΣ 0,12 KN/m2

3. ΚΙΝΗΤΑ ΦΟΡΤΙΑ

ΦΟΡΤΙΟ ΧΙΟΝΙΟΥ (ΤΙΜΗ ΑΝΑΦΟΡΑΣ) 1.78 KN/m2
ΦΟΡΤΙΟ ΑΝΕΜΟΥ (ΤΑΧΥΤΗΤΑ ΑΝΑΦΟΡΑΣ) 30 m/sec
ΦΟΡΤΙΟ ΑΝΕΜΟΥ (ΤΙΜΗ ΑΝΑΦΟΡΑΣ) 0,4556 KN/m2

4. ΣΥΝΤΕΛΕΣΤΕΣ ΑΣΦΑΛΕΙΑΣ ΦΟΡΤΙΩΝ

ΜΟΝΙΜΑ ΦΟΡΤΙΑ γg=1.35
ΚΙΝΗΤΑ ΦΟΡΤΙΑ γq=1.50

5. ΣΕΙΣΜΟΛΟΓΙΚΑ ΣΤΟΙΧΕΙΑ

ΖΩΝΗ ΣΕΙΣΜΙΚΗΣ ΕΠΙΚΙΝΔΥΝΟΤΗΤΑΣ ΙΙ
ΣΕΙΣΜΙΚΗ ΕΠΙΤΑΧΥΝΣΗ ΕΔΑΦΟΥΣ α=0.24*g
ΣΥΝΤΕΛ. ΣΠΟΥΔΑΙΟΤΗΤΑΣ ΚΤΙΡΙΟΥ ($\gamma 1$)=1.00
ΣΥΝΤΕΛ. ΣΕΙΣΜΙΚΗΣ ΣΥΜΠΕΡΙΦΟΡΑΣ (q)=3.00
ΠΟΣΟΣΤΟ ΚΡΙΣΙΜΗΣ ΑΠΟΣΒΕΣΗΣ (ζ)=4% (ΚΟΧΛΙΩΤΗ ΚΑΤΑΣΚΕΥΗ)
Συντελεστής απόσβεσης (μεταλλικά τμήματα) 1.08
ΣΥΝΤΕΛ. ΘΕΜΕΛΙΩΣΗΣ (θ)=1.00
ΣΥΝΤΕΛ. ΦΑΣΜΑΤΙΚΗΣ ΕΝΙΣΧΥΣΗΣ (βo)=2.50
ΣΥΝΤΕΛ. ΣΥΝΔΙΑΣΜΟΥ ΔΡΑΣΕΩΝ ($\Psi 2$)=0.30
ΚΑΤΗΓΟΡΙΑ ΕΔΑΦΟΥΣ Β
ΧΑΡΑΚΤΗΡΙΣΤΙΚΕΣ ΠΕΡΙΟΔΟΙ
T1=0.15 T2=0.60

ΑΝΤΙΣΕΙΣΜΙΚΟΣ ΑΡΜΟΣ
Δx=4 cm
Δy=4 cm

6. ΕΔΑΦΟΣ

ΕΠΙΤΡ. ΤΑΣΗ σεπ.=150 kN/m2.
ΜΕΤΡΟ ΕΛΑΣΤΙΚΟΤΗΤΑΣ E=2*10E3 kN/m2.

7. ΣΥΝΘΗΚΕΣ ΠΕΡΙΒΑΛΛΟΝΤΟΣ ΕΠΙΚΑΛΥΨΕΙΣ

ΚΑΤΗΓΟΡΙΑ ΠΕΡΙΒΑΛΛΟΝΤΟΣ 2
ΕΠΙΚΑΛΥΨΕΙΣ ΟΠΛΙΣΜΩΝ
ΠΛΑΚΩΝ c=25mm.
ΔΟΚΩΝ c=30mm.
ΥΠΟΣΤ. c=30mm.
ΠΕΔΙΛΩΝ c=50mm.

8. ΠΡΟΒΛΕΨΕΙΣ

ΚΑΘ' ΥΨΟΣ: 0
ΚΑΤ' ΕΠΕΚΤΑΣΗ: 0

9. ΚΑΝΟΝΙΣΜΟΙ

ΕΑΚ 2003. (Φ.Ε.Κ. 2184 Β'/20-12-1999 κ' ΦΕΚ 423Β / 12-04-2001 & Φ.Ε.Κ. 781 Β'/18-06-2003 & Φ.Ε.Κ. 1154 Β'/12-08-2003)
Ε.Κ.Ω.Σ 2003 – ΦΕΚ 1329 / 6-11-00
ΦΕΚ 447 / 5-3-2004
Φ.Ε.Κ. Β' 1153/12-8-2003
Κανονισμος Φορτισεων Δομ.Εργων
ΦΕΚ 325Α'/31-12-45, ΦΕΚ 171Α'/16-5-46
EC1 ΓΙΑ ΥΠΟΛΟΓΙΣΜΟ ΦΟΡΤΙΩΝ ΑΝΕΜΟΥ – ΧΙΟΝΙΟΥ
EC3 ΓΙΑ ΥΠΟΛΟΓΙΣΜΟ ΜΕΛΩΝ ΜΕΤΑΛΛΙΚΗΣ ΚΑΤΑΣΚΕΥΗΣ

Νεος κανονισμος Τεχνολογιας Χαλυβων Οπλισμου Σκυροδεματος (ΚΤΧ 2008)
ΦΕΚ 1416/Β/17.7.08

10. ΑΓΚΥΡΩΣΕΙΣ

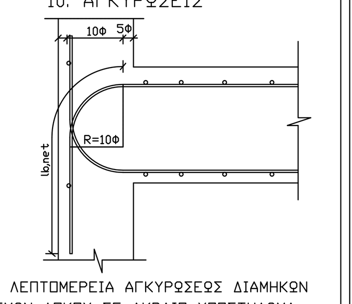

ΛΕΠΤΟΜΕΡΕΙΑ ΑΓΚΥΡΩΣΕΩΣ ΔΙΑΜΗΚΩΝ ΟΠΛΙΣΜΩΝ ΔΟΚΟΥ ΣΕ ΑΚΡΑΙΟ ΥΠΟΣΤΗΛΩΜΑ

ΛΕΠΤΟΜΕΡΕΙΑ ΑΡΜΟΥ ΔΙΑΣΤΟΛΗΣ
ΚΛΙΜΑΚΑ 1/10

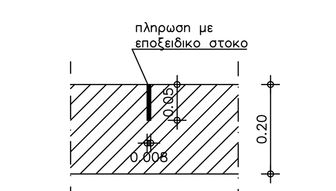

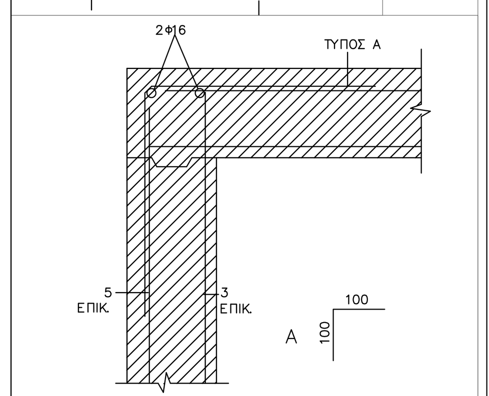

ΤΥΠΙΚΕΣ ΛΕΠΤΟΜΕΡΕΙΕΣ ΣΥΝΔΕΣΕΩΣ ΤΟΙΧΩΜΑΤΩΝ ΠΟΥ ΕΙΝΑΙ ΠΕΡΙΜ. ΥΠΟΓΕΙΩΝ Η ΠΕΡΙΒ. ΧΩΡΟΥ

ΛΕΠΤΟΜΕΡΕΙΑ ΘΕΜΕΛΙΩΣΗΣ
ΠΕΡΙΜΕΤΡΙΚΟΥ ΤΟΙΧΕΙΟΥ - ΔΑΠΕΔΟ
ΚΛ. 1:50

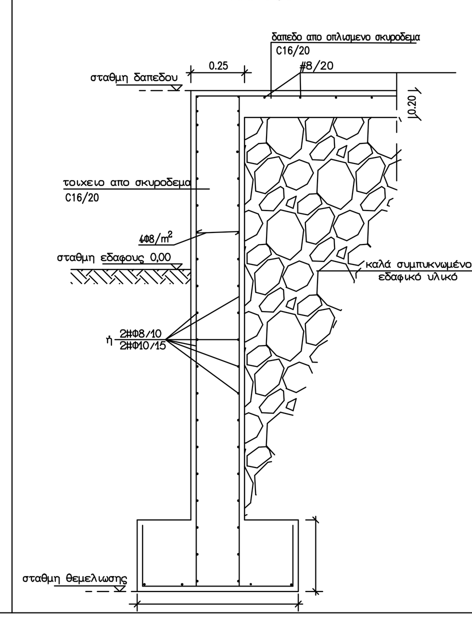

Ελληνική Δημοκρατία
Νομός Τρικάλων
Δήμος Φαρκαδόνας
Τμήμα Τεχνικών Υπηρεσιών

ΘΕΣΗ: Δ.Ε. Φαρκαδόνας Δήμου Φαρκαδόνας, ΒΙΠΑ Φαρκαδόνας, ΟΤ 1002

ΜΕΛΕΤΗΤΗΣ: Παπαϊωάννου Ευδοκία
Πολιτικός Μηχανικός

ΘΕΜΑ ΣΧΕΔΙΟΥ: Ανέγερση δυο ισόγειων κτιρίων αποθήκευσης στάθμευσης περίφραξη

ΑΡ. ΣΧΕΔΙΟΥ	ΚΛΙΜΑΚΑ: 1:50	
Μ 2	ΜΕΤΑΛΛΙΚΗ ΑΠΟΘΗΚΗ ΚΑΤΟΨΗ ΔΑΠΕΔΟΥ & ΣΤΕΓΗΣ	
	ΠΕΡΙΟΔΟΣ ΕΚΠΟΝΗΣΗΣ :	03/ 17
Ο ΣΥΝΤΑΚΤΗΣ ΤΗΣ ΜΕΛΕΤΗΣ	ΘΕΩΡΗΣΗ ΥΠΗΡΕΣΙΑΣ	